No.	Datum	Dopis br.	Prvobitno	Izmena	Izmenio	Potpis	Odobrio	Potpis

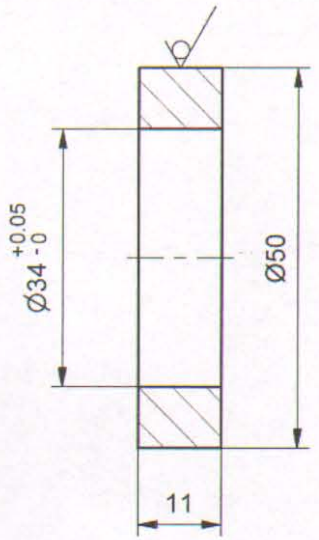

35	012			S355J2G3 (Č 0563)	Ø 50x16	4	
		NAZIV DETALJA - SKLOPA	Standard	Materijal	Dimenzije	Kom.	Tež.u kp
Montaža	Detalj	Mehaničko kočno polužje	T-17-DS		GSP "BEOGRAD"		
Veza sa 000/1 000/2 000/3			Snimio-konst.	11.08.2011	Dalibor Radovanac maš.ing		
R 1:1		Prsten 50/34	Crtao	11.08.2011	Dalibor Radovanac maš.ing		
			Pregledao	11.08.2011	G.Klisić dipl.maš.ing		
			Overava	24.02.2016	A.Matović dipl.maš.ing		